# Filtro à Gravidade Automático

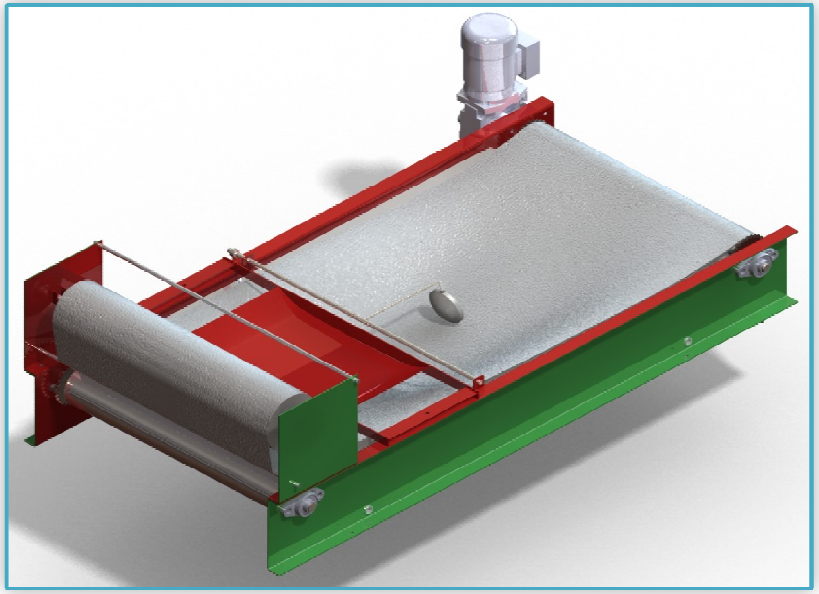

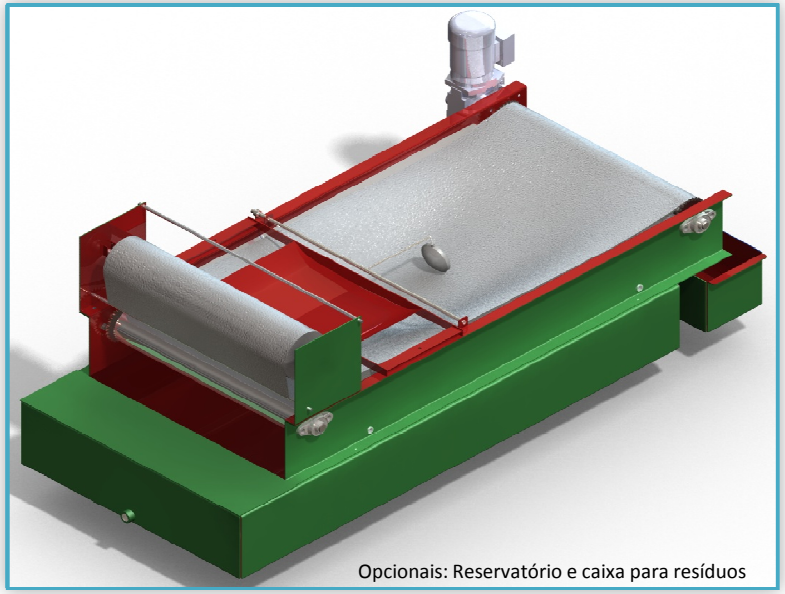

Opcionais: Reservatório e caixa para resíduos

| Modelo | Área de filtragem | Largura do tecido | Capacidade do reservatório |
|---|---|---|---|
| FGA 0,3-500 | 0,30m² | 500mm | 120 litros |
| FGA 0,5-500 | 0,50m² | | 180 litros |
| FGA 0,8-500 | 0,80m² | | 260 litros |
| FGA 0,7-700 | 0,70m² | 700mm | 260 litros |
| FGA 0,9-700 | 0,90m² | | 310 litros |
| FGA 1,3-700 | 1,30m² | | 410 litros |
| FGA 1,7-700 | 1,70m² | | 510 litros |
| FGA 1,0-1000 | 1,00m² | 1000mm | 340 litros |
| FGA 1,3-1000 | 1,30m² | | 420 litros |
| FGA 1,9-1000 | 1,90m² | | 550 litros |
| FGA 2,4-1000 | 2,40m² | | 680 litros |

Pintura padrão: Externo - Verde RAL 6011
Interno - Primer epoxi vermelho

Frazzo Produtos
São Bernardo do Campo - SP
Fone: (11) 99463-3010
Tel/Fax: (11) 2356-6986/2381-8853



© 2011 Frazzo Produtos